PHOENIX CONTACT GmbH & Co. KG
Flachsmarktstraße 8, 32825 Blomberg, Germany
Fax +49-(0)5235-341200, Phone +49-(0)5235-300
phoenixcontact.com
MNR 9074270 - 02 2017-10-24

DE Einbauanweisung für den Elektroinstallateur
EN Installation notes for electricians
FR Instructions d'installation pour l'électricien
IT Istruzioni di montaggio per l'elettricista installatore

UPS-BAT-KIT-WTR 2X12V/13AH **2908368**

1

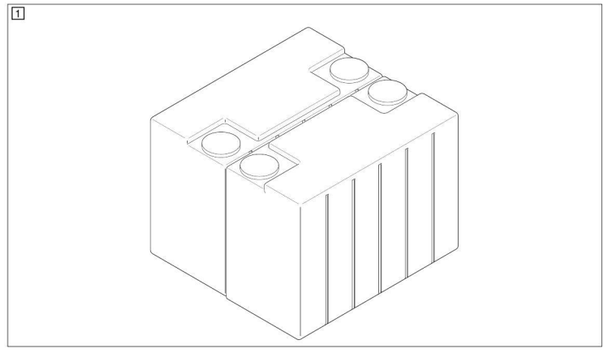

2

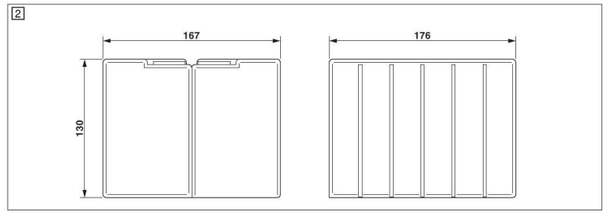

ITALIANO

Kit batteria sostitutiva con tecnologia piombo AGM

L'UPS-BAT-KIT-WTR è una batteria AGM (Absorbent Glass Mat) al piombo puro con una tensione nominale di 2x12 V DC.
Batteria di ricambio per:

Denominazione	Codice articolo
UPS-BAT/VRLA-WTR/24DC/13AH	2320416

Questo simbolo si riferisce a pericoli che possono causare infortuni. Leggere con attenzione tutte le note contrassegnate da questo simbolo per evitare possibili infortuni.

Questo simbolo e il testo che lo accompagna forniscono informazioni supplementari o rimandano ad altre fonti di informazione.

Prima di mettere in servizio il dispositivo si raccomanda di leggere interamente e attentamente le istruzioni per l'uso.
Conservare questa documentazione allegata, in quanto contiene importanti avvertenze di sicurezza.
Per informazioni aggiornate consultare la documentazione corrispondente su phoenixcontact.net/products.

Avvertenze sulla sicurezza e sui pericoli
L'installazione, la messa in funzione e l'uso dello strumento si devono affidare esclusivamente a tecnici qualificati. Rispettare le norme di sicurezza e antinfortunistiche nazionali.

- Attenzione: pericolo di morte a causa di scosse elettriche!
- Non eseguire mai interventi con la tensione inserita.
- Effettuate una connessione corretta e garantite la protezione contro le scosse elettriche.
- Rispettare la polarità dei moduli batteria ed evitare i corto circuiti sui morsetti della batteria.
- Dopo l'installazione coprire il vano di connessione in modo da evitare contatti delle parti sotto tensione (ad es. montaggio nel quadro elettrico).
- Rispettare i limiti meccanici e termici.
- Garantire una sufficiente aerazione e disaerazione del luogo di utilizzo del modulo a batteria.
- Evitare fiamme libere, brace o scintille in prossimità delle batterie.
- Le batterie non richiedono manutenzione e non devono essere aperte.
- Le parti metalliche delle celle delle batterie sono sempre sotto tensione. Per questo motivo, evitare di deporre oggetti o utensili sulla batteria.

1. Installazione

- Al momento della consegna le batterie presentano una carica ottimale, eseguita in fabbrica, e possono essere impiegate da subito. La data di carica (AAAA-MM-GG) è riportata in maniera ben visibile.
- Per il funzionamento in parallelo di moduli batteria su un gruppo di continuità, utilizzare sempre batterie della stessa carica di produzione.
- In caso di cambio delle batterie, utilizzare sempre due batterie nuove della stessa carica di produzione.

Il cablaggio dell'accumulatore di energia deve avvenire sempre con la stessa sezione e la stessa lunghezza di cavo.

2. Conservazione

Rispettare le temperature di immagazzinamento delle batterie riportate nei dati tecnici.
In caso di immagazzinamento prolungato o di trasporto del modulo batteria, tenere sempre conto dell'ultima messa in servizio delle batterie.
In caso di magazzinaggio con un range di temperature di 0° - 20 °C è necessario caricare le batterie per 12 ore ogni 12 mesi. Per far ciò collegare le batterie all'alimentazione di tensione attraverso la relativa unità UPS. In caso di temperature superiori a 30 °C, questo processo deve essere eseguito ogni 9 mesi.

3. Note sullo smaltimento

Non gettare le batterie e gli accumulatori esausti nei rifiuti domestici. Smaltirli secondo le prescrizioni vigenti a livello nazionale.

È possibile riconsegnare le batterie e gli accumulatori esausti anche a Phoenix Contact o al produttore.

FRANÇAIS

Kit de batterie de rechange sans entretien, technique plomb-AGM

ASI-BAT-KIT-WTR est une batterie AGM (Absorbent Glass Mat) au plomb d'une tension nominale de 2x12V DC.
Batterie de rechange pour :

Désignation	Référence
UPS-BAT/VRLA-WTR/24DC/13AH	2320416

Ce symbole désigne des dangers susceptibles de provoquer des blessures. Respecter toutes les consignes accompagnées de ce symbole afin d'éviter tout risque de blessure.

Ce symbole et le texte qui l'accompagnent vous donnent des informations complémentaires ou renvoient à des sources d'informations plus détaillées.

Avant de mettre l'appareil en service, lire attentivement ces instructions dans leur intégralité.
Conserver ces instructions, car elles contiennent des consignes de sécurité importantes.
Pour de plus amples informations, consulter le manuel d'utilisation correspondant disponible à l'adresse phoenixcontact.net/products.

Consignes de sécurité et avertissements
L'appareil ne doit être installé, mis en service et utilisé que par du personnel qualifié. Respecter la législation nationale en vigueur en matière de sécurité et de prévention des accidents.

- Attention : danger de mort par électrocution.
- Ne jamais travailler lorsqu'une tension est appliquée !
- Procéder au raccordement dans les règles de l'art et garantir la protection contre l'électrocution.
- Respecter la polarité des modules de batteries et éviter les courts-circuits au niveau des cosses.
- Après installation, recouvrir la zone des bornes pour éviter tout contact fortuit avec des pièces sous tension (par exemple, montage en armoire).
- Respecter les limites mécaniques et thermiques.
- Veiller à ce que le lieu d'installation des batteries soit suffisamment ventilé et aéré.
- Veiller à ce que les batteries ne soient jamais exposées à une flamme nue, un élément incandescent ou à des étincelles.
- Les batteries ne nécessitent aucun entretien et il est interdit de les ouvrir.
- Les parties métalliques de la batterie sont toujours sous tension. Ne jamais placer d'objets ni d'outils sur la batterie.

1. Installation

- Avant leur livraison, les batteries sont chargées à fond en usine, elles peuvent ainsi être mises immédiatement en service. La date de charge (AAAA-MM-JJ) est apposée de manière bien visible.
- Lorsque des modules de batteries fonctionnent en parallèle sur une seule alimentation secourue, veiller à toujours utiliser des batteries provenant de la même charge de production.
- Lors d'un remplacement, toujours utiliser deux batteries neuves provenant de la même charge de production.

Le câblage de l'accumulateur d'énergie doit toujours être effectué avec les mêmes sections et longueurs de câble.

2. Consignes de stockage

Respecter les températures de stockage des batteries stipulées dans les caractéristiques techniques.
En cas de stockage prolongé ou de transport du module de batteries, toujours tenir compte de la date maximum de mise en service et recharger les batteries si nécessaire.
En cas de stockage à une température de 0 °C à 20 °C, les batteries doivent être rechargées tous les 12 mois pendant 12 heures. Pour ce faire, les batteries doivent être raccordées à l'alimentation en tension au moyen de l'unité d'alimentation secourue correspondante. Si la température dépasse 30 °C, la recharge doit être répétée tous les 9 mois.

3. Remarques relatives à l'élimination

Ne pas éliminer les batteries et accumulateurs usagés avec les déchets ménagers. Il convient de les éliminer en respectant la réglementation nationale en vigueur.

Il est possible de renvoyer les batteries et accumulateurs usagés à Phoenix Contact ou à leur fabricant.

ENGLISH

Maintenance-free replacement battery kit for lead AGM technology

The UPS-BAT-KIT-WTR is a pure lead AGM battery (Absorbent Glass Mat) with a nominal voltage of 2x12 V DC.
Replacement battery for:

Designation	Order No.
UPS-BAT/VRLA-WTR/24DC/13AH	2320416

This is the safety alert symbol. It is used to alert you to potential personal injury hazards. Obey all safety measures that follow this symbol to avoid possible personal injuries.

This symbol and the accompanying text provide the reader with additional information or refer to detailed sources of information.

Read the instructions carefully and completely before startup of the device. Save this packing slip – this packing slip contains important safety notes! You can find further information in the corresponding documentation at phoenixcontact.net/products.

Safety and warning instructions
Only professionals may install, start up, and operate the device. Observe the national safety and accident prevention regulations.

- Caution: Risk of electric shock.
- Never carry out work on live parts.
- Establish connection correctly and ensure protection against electric shock.
- Observe the polarity of the battery modules and do not short circuit the pole terminals.
- Following installation, cover the terminal area to prevent accidental contact with live parts (e.g., installation in a control cabinet).
- Observe mechanical and thermal limits.
- The location for the battery module must allow for sufficient ventilation.
- Keep flames, embers or sparks away from the batteries.
- The batteries are maintenance free and may not be opened.
- The metal parts of the battery cells are always under voltage. Do not place any items or tools on the battery.

1. Installation

- By default, the batteries are optimally charged prior to delivery and can thus be used immediately. The date of charge (YYYY-MM-DD) is clearly visible.
- When operating battery modules in parallel at an uninterruptible power supply, always use batteries from the same production batch.
- When replacing batteries, always use two new batteries from the same production batch.

The energy storage device should always be wired with the same cable cross sections and cable lengths.

2. Storage instructions

Observe the battery storage temperatures according to the technical data. When storing or transporting the battery module for a longer time, always observe the latest startup date of the battery module.
When stored at a temperature range of 0 ° - 20 °C, the batteries must be charged for 12 hours every 12 months. To do so, the batteries must be connected to the power supply using the matching UPS unit. At temperatures above 30 °C, the charging process should be carried out every 9 months.

3. Notes on disposal

Do not dispose of used batteries and accumulators in the household waste. They should be disposed of in accordance with the currently applicable national regulations.

You can return used batteries and accumulators to Phoenix Contact or the manufacturer.

DEUTSCH

Wartungsfreies Ersatzbatteriekit in Blei-AGM-Technologie

Das UPS-BAT-KIT-WTR ist eine Reinblei-AGM-Batterie (Absorbet Glass Mat) mit einer Nennspannung von 2x12 V DC.
Ersatzbatterie für:

Bezeichnung	Artikelnummer
UPS-BAT/VRLA-WTR/24DC/13AH	2320416

Dieses Symbol kennzeichnet Gefahren, die zu Personenschäden führen können. Beachten Sie alle Hinweise, die mit diesem Symbol gekennzeichnet sind, um mögliche Personenschäden zu vermeiden.

Dieses Symbol und der dazugehörige Text vermitteln zusätzliche Informationen oder verweisen auf weiterführende Informationsquellen.

Lesen Sie die Anleitung vor der Inbetriebnahme des Geräts bitte sorgfältig und vollständig durch.
Bewahren Sie diese Packungsbeilage auf - Die Packungsbeilage enthält wichtige Sicherheitshinweise!
Weitere Informationen finden Sie in der zugehörigen Dokumentation unter phoenixcontact.net/products.

Sicherheits- und Warnhinweise
Nur qualifiziertes Fachpersonal darf das Gerät installieren, in Betrieb nehmen und bedienen. Nationale Sicherheits- und Unfallverhütungsvorschriften sind einzuhalten.

- Vorsicht: Lebensgefahr durch Stromschlag.
- Niemals bei anliegender Spannung arbeiten.
- Anschluss fachgerecht ausführen und Schutz gegen elektrischen Schlag sicherstellen.
- Die Polarität der Batteriemodule beachten und Kurzschlüsse an den Polklemmen vermeiden.
- Nach der Installation den Klemmenbereich abdecken, um unzulässiges Berühren spannungsführender Teile zu vermeiden (z. B. Einbau im Schaltschrank).
- Mechanische und thermische Grenzen sind einzuhalten.
- Für ausreichende Be- und Entlüftung des Batteriestandortes ist zu sorgen.
- Bringen Sie keine offene Flamme, Glut oder Funken in die Nähe der Batterien.
- Die Batterien sind wartungsfrei und dürfen nicht geöffnet werden.
- Die Metallteile der Batteriezellen stehen immer unter Spannung. Legen Sie keine Gegenstände oder Werkzeuge auf der Batterie ab.

1. Installation

- Die Batterien werden vor der Auslieferung werkseitig optimal geladen und können sofort in Betrieb genommen werden. Das Ladedatum (JJJJ-MM-TT) ist gut sichtbar aufgebracht.
- Im Parallelbetrieb von Batteriemodulen, an einer unterbrechungsfreien Stromversorgung, sollten immer Batterien aus der gleichen Fertigungscharge verwendet werden.
- Bei einem Batteriewechsel sollten immer zwei neue Batterien aus der gleichen Fertigungscharge verwendet werden.

Die Verdrahtung der Energiespeicher sollte immer mit gleichen Kabelquerschnitten und Kabellängen erfolgen.

2. Lageranweisung

Halten Sie die Lagertemperaturen der Batterien gemäß den technischen Daten ein.
Bei längerer Lagerung oder Transport des Batteriemoduls immer die späteste Inbetriebnahme der Batterien beachten.
Bei Lagerung im Temperaturbereich von 0° - 20 °C müssen die Batterien alle 12 Monate für 12 Stunden geladen werden. Dazu sind die Batterien, über die zugehörige USV-Einheit, an die Spannungsversorgung anzuschließen. Bei Temperaturen über 30 °C sollte der Ladevorgang alle 9 Monate erfolgen.

3. Hinweise zur Entsorgung

Altbatterien und -akkus nicht dem Hausmüll zuführen. Entsorgen Sie diese gemäß den jeweils gültigen nationalen Vorschriften.

Sie können die Altbatterien und -akkus auch an Phoenix Contact oder den Hersteller zurückgeben.

Dati tecnici

Caratteristiche tipiche	
Tensione nominale	
Capacità nominale	
Dati generali	
Tipo di batteria	
Tecnologia batteria	
Durata della batteria	Anni
Ultima messa in servizio	Mesi
	Mesi
	Mesi
Temperatura di utilizzo (Funzionamento)	
Temperatura ambiente (stoccaggio / trasporto)	
Umidità a 25 °C, nessuna condensa	
Dimensioni (L/A/P)	
Peso	

Caractéristiques techniques

Caractéristiques typiques	
Tension nominale	
Capacité nominale	
Caractéristiques générales	
Type de batterie	
Technologie pile	
Durée de vie batterie	Années
Dernière mise en service	mois
	mois
	mois
Température ambiante (Fonctionnement)	
Température ambiante (stockage / transport)	
Humidité à 25 °C, sans condensation	
Dimensions (l x H x P)	
Poids	

Technical data

Common characteristics	
Nominal voltage	
Nominal capacity	
General data	
Battery type	
Battery technology	
Battery service life	Years
Latest startup	Months
	Months
	Months
Ambient temperature (operation)	
Ambient temperature (storage/transport)	
Humidity at 25°C, non-condensing	
Dimensions (W/H/D)	
Weight	

Technische Daten

Typische Kennwerte	
Nennspannung	
Nennkapazität	
Allgemeine Daten	
Batterietyp	
Batterie Technologie	
Lebensdauer Batterie	Jahre
Späteste Inbetriebnahme	Monate
	Monate
	Monate
Umgebungstemperatur (Betrieb)	
Umgebungstemperatur (Lagerung / Transport)	
Feuchtigkeit bei 25 °C, keine Betauung	
Abmessungen (B/H/T)	
Gewicht	

2x 12 V DC
13 Ah
Genesis G13EPX
VRLA-WTR
10 ... 15 (20 °C)
12 (0 °C ... 20 °C)
12 ... 9 (20 °C ... 30 °C)
9 ... 6 (30 °C ... 40 °C)
-25 °C ... 60 °C
-40 °C ... 60 °C
≤ 95 %
167 x 130 x 176 mm
10,5 kg (2 x 5,25 kg)

© PHOENIX CONTACT 2017
PNR 107290 - 02 DNR 83181184 - 02

RSPSupply - 1-888-532-2706 - https://www.RSPSupply.com
See the product details here

PHOENIX CONTACT GmbH & Co. KG
Flachsmarktstraße 8, 32825 Blomberg, Germany
Fax +49-(0)5235-341200, Phone +49-(0)5235-300
phoenixcontact.com
MNR 9074270 - 02 2017-10-24

ES Instrucciones de montaje para el instalador eléctrico
PT Instrução de montagem para o eletricista
TR Elektrik personeli için montaj talimatı

UPS-BAT-KIT-WTR 2X12V/13AH **2908368**

1

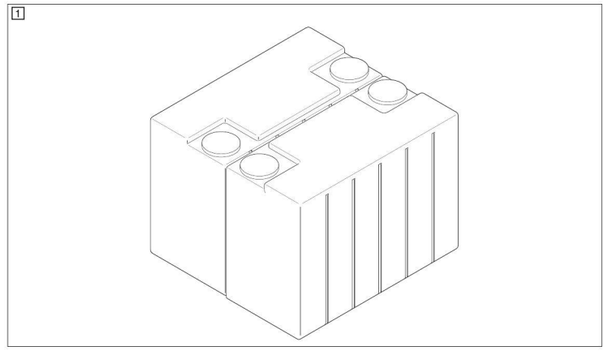

2

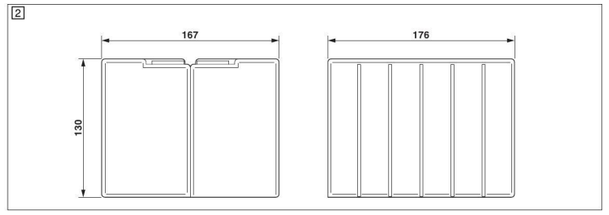

TÜRKÇE

Kurşun AGM teknolojisi için bakım gerektirmeyen yedek akü

UPS-BAT-KIT-WTR, 2x12 V DC nominal gerilime sahip bir saf kurşun AGM (Absorbent Glass Mat) aküdür. Yedek akü, yönelik olduğu ürün:

Tanım	Sipariş No.
UPS-BAT/VRLA-WTR/24DC/13AH	2320416

Bu, güvenlik uyarısı sembolüdür. Sizi potansiyel yaralanma tehlikelerine karşı uyarmak için kullanılır. Kişisel yaralanmaları önlemek adına, bu sembolden sonra sağlanmış tüm güvenlik önlemlerine uyun.

Bu sembol ve yanındaki metin, okuyucuya ek bilgi sağlar veya ayrıntılı bilgi kaynaklarına yönlendirir.

Cihazı başlatmadan önce talimatları dikkatli ve eksiksiz bir biçimde okuyun.
Bu ambalaj etiketini saklayın - bu ambalaj etiketi önemli güvenlik notları içerir!
phoenixcontact.net/products adresinde bulunan ilgili dokümanlarda daha geniş bilgi bulabilirsiniz.

Güvenlik ve uyarı talimatları
Sadece nitelikli personel cihazı monte edip çalıştırabilir. Montajda lütfen ulusal güvenlik ve kaza önleme talimatlarına uyun.

- Dikkat: Elektrik şoku tehlikesi.
- Aktif kısımlarda hiçbir zaman çalışma yapmayın!
- Bağlantıyı düzgün şekilde gerçekleştirin ve elektrik çarpmalarına karşı koruma sağlayın.
- Akü modüllerinin kutuplarına dikkat edin ve kutup terminallerinde kısa devreye yol açmayın.
- Montajdan sonra canlı parçalarla teması önlemek için klemens bölgesini kapatın (örneğin kontrol panosuna montaj yapılırken).
- Mekanik ve termal sınırlara dikkat edin.
- Akü modülünün konumu yeterli havalandırmaya olanak sağlamalıdır.
- Ateş, kor veya kıvılcımları akülerden uzak tutun.
- Aküler bakım gerektirmez ve açılmamalıdır.
- Akü hücrelerinin metal parçalarında her zaman gerilim bulunur. Akünün üzerine herhangi bir eşya veya alet koymayın.

1. Montaj

- Aküler sevk edilmeden önce fabrikada en uygun şekilde şarj edilmektedir, böylece hemen kullanılabilir. Şarj tarihi (YYYY-AA-GG) açıkça belirtilmiştir.
- Akü modüllerini bir kesintisiz güç kaynağında paralel olarak kullanırken, daima aynı partiye ait aküleri kullanın.
- Aküleri değiştirirken daima aynı partiye ait iki yeni akü kullanın.

Güç depolama aygıtı her zaman aynı kablo kesitleri ve kablo uzunlukları ile bağlanmalıdır.

2. Depolama talimatları

Teknik veriler uyarınca sağlanan akü depolama sıcaklıklarına uyun.
Akü modülünün uzun bir süre saklanması veya taşınması sırasında, akü modülünün son devreye alma tarihine her zaman dikkat edin.
0 ° - 20 °C arasındaki bir sıcaklıkta saklanıyorken, akülerin 12 ayda bir 12 saat boyunca şarj edilmesi gerekir. Bunu yapmak için, aküler uygun kesintisiz güç kaynağı birimi aracılığıyla güç beslemesine bağlanmalıdır. 30°C'nin üzerindeki sıcaklıklarda, şarj işlemi 9 ayda bir yürütülmelidir.

3. Atık bertaraf bilgileri

Kullanılmış aküleri ve bataryaları evsel atıklara karıştırmayın. Bunlar yürürlükteki mevcut ulusal yönetmeliklere uygun olarak tasfiye edilmelidir.

Kullanılmış batarya ve aküleri Phoenix Contact veya üretici firmaya iade edebilirsiniz.

PORTUGUÊS

Kit de bateria de reposição em tecnologia AGM de chumbo isento de manutenção

A UPS-BAT-KIT-WTR é uma bateria de chumbo puro AGM (Absorbent Glass Mat) com uma tensão nominal de 2x12 V DC.
Bateria de reposição para:

Denominação	Código
UPS-BAT/VRLA-WTR/24DC/13AH	2320416

Este símbolo indica perigos que podem causar danos físicos em pessoas. Observe todos os avisos identificados com este símbolo para evitar possíveis danos físicos em pessoas.

Este símbolo e o texto correspondente oferecem informações adicionais ou indicam uma fonte para obter informações mais detalhadas.

Ler as instruções de forma cuidadosa e completa antes da colocação em funcionamento.
Guarde estas instruções - Este folhetim informativo contém importantes avisos de segurança!
Mais informações encontram-se respectiva documentação em phoenixcontact.net/products.

Avisos de segurança e alertas
O aparelho somente pode ser instalado, colocado em funcionamento e operado por pessoal técnico qualificado. Devem ser cumpridas as normas nacionais de segurança e prevenção de acidentes.

- Cuidado: Perigo de morte devido a choque elétrico!
- Nunca trabalhar sob tensão.
- Executar conexão de rede profissional e garantir proteção contra impacto.
- Observar a polaridade dos módulos de bateria e evitar curtos nos terminais dos pólos.
- Após a instalação, cobrir a área de bornes, para evitar o contato não permitido com peças energizadas (por ex. instalação no quadro de comando).
- Observar os limites mecânicos e térmicos.
- Deve ser garantida ventilação e exaustão suficientes do local de instalação para o módulo de baterias.
- Não permitir chamas abertas, brasas ou faíscas na proximidade das baterias.
- As baterias dispensam manutenção e não podem ser abertas.
- As peças metálicas das baterias estão sempre sob tensão. Não deposite nenhum objeto ou ferramenta sobre a bateria.

1. Instalação

- Antes da entrega, as baterias são carregadas em fábrica de forma otimizada e podem ser colocadas em operação imediatamente. A data de carga (AAAA-MM-DD) está identificada de forma claramente visível.
- Na operação paralela de módulos de baterias numa alimentação initinterrupta com corrente, sempre devem ser usadas baterias do mesmo lote de fabricação.
- Na troca de baterias, sempre devem ser usadas duas baterias novas do mesmo lote de fabricação.

O cabeamento do acumulador de energia deve ser sempre efetuado com as mesmas bitolas de cabo e os mesmos comprimentos de cabo.

2. Instrução de armazenagem

Respeite as temperaturas de armazenagem das baterias especificadas nos dados técnicos.
Em caso de armazenamento do módulo de bateria por período maior ou transporte, observar sempre o prazo máximo para colocação em funcionamento.
No caso de uma armazenagem na faixa de temperatura de 0° - 20 °C, as baterias devem ser recarregadas durante 12 horas a cada 12 meses. Para tanto, as baterias devem ser conectadas à alimentação por meio da UPS correspondente. No caso de temperaturas superiores a 30 °C, deve-se efetuar esse procedimento de recarga a cada 9 meses.

3. Instruções para a eliminação

Não colocar baterias velhas no lixo normal. Elimine-as de acordo com os regulamentos nacionais em vigor.

Baterias velhas podem ser devolvidas à Phoenix Contact ou ao fabricante.

ESPANOL

Kit de batería de repuesto sin mantenimiento con tecnología de plomo AGM

La UPS-BAT-KIT-WTR es una batería AGM (Absorbent Glass Mat) de plomo puro con una tensión nominal de 2x12 V DC.
Batería de recambio para:

Denominación	Código
UPS-BAT/VRLA-WTR/24DC/13AH	2320416

Este símbolo indica peligros que pueden provocar daños personales. Para evitar posibles daños personales, tenga en cuenta todas las indicaciones marcadas con este símbolo.

Este símbolo y el texto que lo acompaña proporcionan informaciones adicionales o hacen referencia a otras fuentes de información.

Lee cuidadosamente las instrucciones completas antes de la puesta en servicio del dispositivo.
Guarde este prospecto - El prospecto contiene indicaciones de seguridad importantes.
Encontrará más información en la documentación correspondiente en phoenixcontact.net/products.

Indicaciones de seguridad y advertencia
Solamente el personal cualificado podrá instalar, poner en servicio y manejar el dispositivo. Deberán cumplirse las normas nacionales de seguridad y prevención de riesgos laborales.

- Atención: peligro de muerte por electrocución.
- No trabaje nunca estando la tensión aplicada.
- Realizar una conexión profesional y asegurar la protección contra descargas eléctricas.
- Tenga en cuenta la polaridad de los módulos de batería y evite cortocircuitos en los bornes de los polos.
- Después de la instalación, cubrir la zona de los bornes para evitar un contacto involuntario de las piezas conductoras de tensión (p. ej. montaje en el armario de distribución).
- Deben respetarse los límites mecánicos y térmicos.
- Asegúrese de que el lugar de instalación del módulo de batería está bien ventilado.
- Mantenga las baterías alejadas de llamas, brasas o chispas.
- Las baterías están libres de mantenimiento y no deben abrirse.
- Las partes metálicas de las celdas de las baterías están sometidas a tensión. No deposite ningún objeto o herramienta sobre la batería.

1. Instalación

- Las baterías han sido cargadas de fábrica de forma óptima y pueden ponerse inmediatamente en servicio. La fecha de carga (AAAA-MM-DD) está expuesta de forma bien visible.
- Parar el funcionamiento en paralelo de módulos de batería con un sistema de alimentación ininterrumpida, deben emplearse siempre baterías del mismo lote de producción.
- Cuando se cambian baterías, deben emplearse siempre dos baterías nuevas del mismo lote de producción.

El cableado del acumulador de energía debe realizarse siempre con las mismas secciones y longitudes de cable.

2. Instrucciones de almacenamiento

Respete las temperaturas de almacenamiento de las baterías de acuerdo con los datos técnicos.
En caso de transporte o de un largo almacenamiento del módulo de batería, tenga en cuenta el tiempo máximo que pasará hasta su puesta en servicio.
En caso de almacenamiento prolongado en un rango de temperaturas de 0° - 20 °C, las baterías deben cargarse durante 12 horas cada 12 meses. Para ello deben conectarse las baterías a una fuente de alimentación a través de la correspondiente unidad de alimentación ininterrumpida. A temperaturas superiores a 30 °C, este proceso de carga debe llevarse a cabo cada 9 meses.

3. Consideraciones para la eliminación

No deseche las pilas y las baterías usadas como basura doméstica. Deséchelas según las normativas nacionales pertinentes en vigor.

Las pilas y baterías usadas pueden asimismo devolverse a Phoenix Contact o al respectivo fabricante.

Teknik veriler		
Ortak karakteristikler		
Nominal gerilim		2x 12 V DC
Nominal kapasite		13 Ah
Genel veriler		
Akü tipi		Genesis G13EPX
Akü teknolojisi		VRLA-WTR
Akü kullanım ömrü	Yıl	10 ... 15 (20 °C)
Son devreye alma	Ay	12 (0 °C ... 20 °C)
	Ay	12 ... 9 (20 °C ... 30 °C)
	Ay	9 ... 6 (30 °C ... 40 °C)
Ortam sıcaklığı (çalışma)		-25 °C ... 60 °C
Ortam sıcaklığı (stok / nakliye)		-40 °C ... 60 °C
25°C'deki nem, yoğuşma yok		≤ 95 %
Boyutlar (W/H/D)		167 x 130 x 176 mm
Ağırlık		10,5 kg (2 x 5,25 kg)

Dados técnicos		
Valores típicos		
Tensão nominal		2x 12 V DC
Capacidade nominal		13 Ah
Dados Gerais		
Tipo de bateria		Genesis G13EPX
Tecnologia de bateria		VRLA-WTR
Vida útil da bateria	Anos	10 ... 15 (20 °C)
Prazo máximo para colocar em funcionamento	Meses	12 (0 °C ... 20 °C)
	Meses	12 ... 9 (20 °C ... 30 °C)
	Meses	9 ... 6 (30 °C ... 40 °C)
Temperatura ambiente (operação)		-25 °C ... 60 °C
Temperatura ambiente (armazenamento / transporte)		-40 °C ... 60 °C
Umidade com 25 °C, sem condensação		≤ 95 %
Dimensões (L / A / P)		167 x 130 x 176 mm
Peso		10,5 kg (2 x 5,25 kg)

Datos técnicos		
Valores característicos típicos		
Tensión nominal		2x 12 V DC
Capacidad nominal		13 Ah
Datos generales		
Tipo de batería		Genesis G13EPX
Tecnología batería		VRLA-WTR
Vida útil de la batería	Años	10 ... 15 (20 °C)
Tiempo máximo hasta puesta en servicio	Meses	12 (0 °C ... 20 °C)
	Meses	12 ... 9 (20 °C ... 30 °C)
	Meses	9 ... 6 (30 °C ... 40 °C)
Temperatura ambiente (servicio)		-25 °C ... 60 °C
Temperatura ambiente (almacenamiento / transporte)		-40 °C ... 60 °C
Humedad a 25 °C, sin condensación		≤ 95 %
Dimensiones (An / Al / P)		167 x 130 x 176 mm
Peso		10,5 kg (2 x 5,25 kg)

© PHOENIX CONTACT 2017
PNR 107290 - 02 DNR 83181184 - 02

RSPSupply - 1-888-532-2706 - https://www.RSPSupply.com
See the product details here

PHOENIX CONTACT GmbH & Co. KG
Flachsmarktstraße 8, 32825 Blomberg, Germany
Fax +49-(0)5235-341200, Phone +49-(0)5235-300
phoenixcontact.com

MNR 9074270 - 02 2017-10-24

RU Инструкция по установке для электромонтажника
PL Instrukcje dot. instalacji dla elektryka instalatora
ZH 电气人员安装须知

UPS-BAT-KIT-WTR 2X12V/13AH **2908368**

1

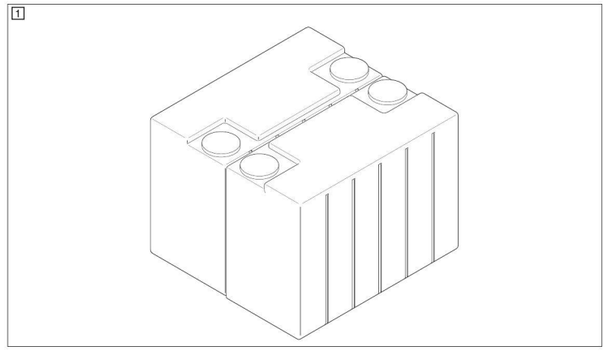

2

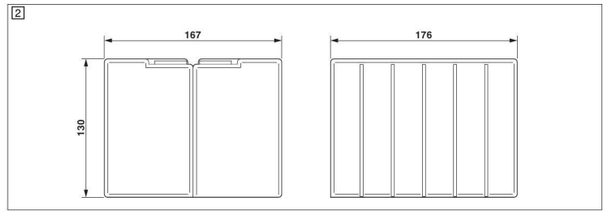

中文

采用铅 AGM 技术的免维护备用电池套件

UPS-BAT-KIT-WTR 是纯铅 AGM 电池 （吸水玻璃纤维毡 Absorbent Glass Mat），标称电压为 2x12 V DC。备用电池：

属性	订货号
UPS-BAT/VRLA-WTR/24DC/13AH	2320416

此为安全警告符号！此符号用于提醒您注意潜在的人身伤害。请遵守此符号提示的所有安全措施，以避免可能导致的人员伤害。

该符号及附文会向读者提供更多信息，或指出信息的详细出处。

在启动设备前请仔细且完整地阅读说明书。
请保存此装箱单 —— 此装箱单内包含重要的安全注意事项！
您可以在 phoenixcontact.net/products 网页内相应资料中获得更多的信息。

安全和警告说明
仅有具备从业资质的专业人员才可以对设备进行安装，调试和操作。请遵循国家安全与事故防范规定。

- 小心：电击危险。
- 绝对不得操作带电元件！
- 正确建立连接，确保对电气冲击的保护。
- 注意电池模块的极性，勿使极性端子短路。
- 安装完成后，覆盖端子区域以避免与带电部分产生意外接触 （如，控制柜内的安装）。
- 注意机械和温度方面的限制。
- 电池模块的位置必须足够通风。
- 使电池远离明火、余烬及火花。
- 电池无需保养，也不准打开。
- 电池单元的金属部分始终带电压。禁止在电池上放置任何物品或工具。

1. 安装

- 在默认情况下，电池在交付前已充好电，因此可以立即使用。充电日期 （年 - 月 - 日）清楚可见。
- 将电池模块与不间断电源并联使用时，只能使用同一生产批号的电池。
- 更换电池时，只能用同一生产批号的两个新电池。

必须始终使用带同样横截面与长度的电缆对电源存储设备进行接线。

2. 存储说明

注意技术数据中规定的电池存储温度。
需较长时间存放或运输电池时，必须注意电池模块上一次的调试日期。
如果存储温度条件为 0 ° - 20 °C，则需要每 12 个月为电池充电 12 小时。为此，必须使用适配的 UPS 单元将电池连接到电源上。如果温度超过 30 °C，可以每 9 个月进行一次充电。

3. 废料处理注意事项

勿将废旧电池和蓄电池放入生活垃圾中。应根据现行国家规定进行处理。

您可将废旧电池 / 蓄电池送回菲尼克斯电气或制造商。

POLSKI

Bezobsługowy zestaw akumulatorów wymiennych w technologii ołowiowej AGM

UPS-BAT-KIT-WTR to czysto ołowiowy akumulator AGM (Absorbent Glass Mat) o napięciu znamionowym 2x12 V DC.
Akumulator wymienny do:

Nazwa	Numer katalogowy
UPS-BAT/VRLA-WTR/24DC/13AH	2320416

Ten symbol oznacza niebezpieczeństwa, które mogą doprowadzić do obrażeń ciała. Należy przestrzegać wszystkich wskazówek, jakie są oznaczone tym symbolem, aby uniknąć możliwych obrażeń.

Niniejszy symbol wraz z przynależnym tekstem dostarczają dodatkowych informacji lub wskazują inne źródła szczegółowych informacji.

Przed uruchomieniem urządzenia należy dokładnie przeczytać całą instrukcję.
Należy zachować etykietę z opakowania – etykieta z opakowania zawiera ważne wskazówki dotyczące bezpieczeństwa!
Dalsze informacje znaleźć można w przynależącej dokumentacji pod adresem internetowym phoenixcontact.net/products.

Uwagi dotyczące bezpieczeństwa i ostrzeżenia
Montaż, uruchomienie i obsługę urządzenia należy powierzać wyłącznie wykwalifikowanym specjalistom. Należy przestrzegać krajowych przepisów BHP.

- Ostrożnie: zagrożenie życia na skutek porażenia prądem elektrycznym.
- Nigdy nie pracować przy przyłożonym napięciu.
- Podłączenie należy wykonać fachowo i zapewnić ochronę przed porażeniem elektrycznym.
- Uwzględnić biegunowość modułów akumulatorów i unikać zwarć na zaciskach biegunów.
- Po zainstalowaniu należy zasłonić obszar zacisków, aby nie dopuścić do niedozwolonego dotknięcia części przewodzących napięcie (np. montaż w szafie sterowniczej).
- Należy zachować granice mechaniczne i termiczne.
- Zapewnić wystarczającą wentylację miejsca eksploatacji akumulatora.
- Nie zbliżać otwartych płomieni, żaru lub iskier do akumulatorów.
- Akumulatory nie wymagają konserwacji i nie należy ich otwierać.
- Metalowe elementy ogniw akumulatorów zawsze znajdują się pod napięciem. Nie układać żadnych przedmiotów lub narzędzi na akumulatorze.

1. Instalacja

- Akumulatory są optymalnie ładowanie w zakładzie produkcyjnym przed wysyłką i można użytkować je bezpośrednio po odbiorze. Data ładowania (RRRR-MM-DD) jest umieszczona w dobrze widocznym miejscu.
- W trybie równoległym modułów akumulatorów w zasilaczu bezprzerwowym należy zawsze używać akumulatorów z tej samej partii produkcyjnej.
- Przy wymianie akumulatorów należy zawsze używać dwóch nowych akumulatorów z tej samej partii produkcyjnej.

Oprzewodowanie zasobników energii musi być zawsze wykonane przy użyciu kabli o identycznym przekroju i długości.

2. Instrukcja przechowywania

Zachować temperatury przechowywania akumulatorów zgodnie z danymi technicznymi.
Przy dłuższym przechowywaniu lub transporcie modułu akumulatorów należy zawsze uwzględnić najpóźniejsze uruchomienie akumulatorów.
Przy przechowywaniu w temperaturze w zakresie 0°–20°C należy ładować akumulatory co 12 miesiące przez 12 godzin. W tym celu należy podłączyć akumulatory do zasilacza za pośrednictwem przynależnej jednostki UPS. Przy temperaturach powyżej 30°C ładowanie powinno odbywać się co 9 miesiące.

3. Wskazówki na temat utylizacji

Nie wyrzucać zużytych baterii i akumulatorów z odpadami z gospodarstwa domowego. Należy utylizować je zgodnie z obowiązującymi przepisami krajowymi.

Zużyte baterie i akumulatory można także zwrócić do Phoenix Contact lub do producenta.

РУССКИЙ

Необслуживаемый запасной блок свинцовых аккумуляторных батарей по технологии AGM

UPS-BAT-KIT-WTR - это свинцовый аккумулятор технологии AGM (Absorbent Glass Mat) с номинальным напряжением 2x12 В DC.
Запасной аккумулятор для:

Обозначение	Номер артикула
UPS-BAT/VRLA-WTR/24DC/13AH	2320416

Этот символ указывает на опасности, которые могут привести к травмам людей. Соблюдайте все символ, отмеченные этим символом, во избежание травм людей.

Текст, обозначенный этим значком, содержит дополнительные сведения или ссылку на другие источники информации.

Перед вводом устройства в эксплуатацию внимательно прочесть данную инструкцию.
Сохраните эту инструкцию по использованию - Данная инструкция по использованию содержит важные указания по технике безопасности!
С дополнительной информацией можно ознакомиться в соответствующей документации по адресу phoenixcontact.net/products.

Указания и предупреждения по технике безопасности
Устройство должен монтировать, вводить в эксплуатацию и обслуживать только квалифицированный специалист. Необходимо соблюдать национальные предписания по безопасности и предотвращению несчастныхз случаев.

- Внимание: Опасность поражения электрическим током!
- Никогда не работать на оборудовании под напряжением!
- Выполните квалифицированное подключение к сети и обеспечьте защиту от поражения электрическим током.
- Выдерживать полярность на аккумуляторных модулях и избегать коротких замыканий на полюсных зажимах.
- После выполнения электромонтажа закройте клеммы, чтобы не допустить соприкосновения с токоведущими деталями (например, установка в электрошкафу).
- Придерживаться допустимых границ в отношении механики и температуры.
- Обеспечить достаточную приточно-вытяжную вентиляцию по месту батарейного модуля.
- Избегать открытого огня, жара или искр вблизи аккумуляторов.
- Аккумуляторный модуль не требует техухода и не подлежит вскрытию.
- Металлические части аккумуляторов всегда находятся под напряжение. Не кладите посторонние предметы или инструменты на аккумулятор.

1. Монтаж

- Перед поставкой аккумуляторные батареи оптимально заряжают на заводе, и они сразу готовы к использованию. Дата зарядки (ГГГГ-ММ-ДД) нанесена в хорошо видимом месте.
- При параллельном режиме работы аккумуляторных модулей, подключенных к источнику бесперебойного электропитания, всегда следует использовать аккумуляторы с таким же номером партии.
- При замене аккумуляторных модулей всегда следует использовать аккумуляторы с таким же номером партии.

Подсоединение энергоаккумулятора всегда должно производиться кабелями одинакового сечения и длины.

2. Указания по хранению

Соблюдать необходимую температуру для хранения аккумуляторных батарей согласно техническим данным.
При длительном хранении или транспортировке аккумуляторного модуля всегда учитывать крайний срок ввода в эксплуатацию.
При хранении в условиях температурного диапазона от 0° до 20°C необходимо каждые 12 месяца перезаряжать аккумуляторы в течение 12 часов. Для этого аккумуляторы с помощью соответствующего ИБП подключаются к цепи подачи напряжения питания. При температурах свыше 30°C зарядку необходимо производить каждые 9 месяца.

3. Указания по утилизации

Не выбрасывать старые батареи и аккумуляторы в бытовые мусоросборники. Их утилизация должна осуществляться согласно действующим национальным требованиям.

Старые батареи и аккумуляторы можно также обратно отправить на Phoenix Contact или вернуть производителю.

技术数据

普遍特性	
额定电压	
额定容量	
一般参数	
电池型号	
电池技术	
电池使用寿命	年数
间隔运行周期 （仅限电池）	月数 月数 月数
环境温度 （运行）	
环境温度 （存放 / 运输）	
25°C 时的湿度，无冷凝	
尺寸 （宽度 / 高度 / 深度）	
重量	

Dane techniczne

Typowe wart. znamion.	
Napięcie znamionowe	
pojemność znamionowa	
Dane ogólne	
Typ akumulatora	
Akumul. technologia	
Żywotność akumulatora	Lata
Najpóźniejsze uruchomienie	miesiące miesiące miesiące
Temperatura otoczenia (eksploatacja)	
temperatura otoczenia (składowanie / transport)	
Wilgotność przy 25°C, bez rosy	
Wymiary (szer./wys./gł.)	
Masa	

Технические характеристики

Типичные характеристики	
Номинальное напряжение	
Номинальная емкость	
Общие характеристики	
Тип батареи	
Батарейная технология	
Срок службы батареи	лет
крайний срок ввода в эксплуатацию	месяцев месяцев месяцев
Температура окружающей среды (рабочий режим)	
Температура окружающей среды (хранение / транспортировка)	
Влажность при 25 °C, без образования конденсата	
Размеры Ш x В x Г	
Масса	

2x 12 В DC
13 Ач
Genesis G13EPX
VRLA-WTR
10 ... 15 (20 °C)
12 (0 °C ... 20 °C) 12 ... 9 (20°C ... 30°C) 9 ... 6 (30 °C ... 40 °C)
-25 °C ... 60 °C
-40 °C ... 60 °C
≤ 95 %
167 x 130 x 176 мм
10,5 кг (2 x 5,25 кг)

© PHOENIX CONTACT 2017

PNR 107290 - 02 DNR 83181184 - 02

RSPSupply - 1-888-532-2706 - https://www.RSPSupply.com
See the product details here